REV.	MODIFICATION	ECN No.	NAME	DATE
A0			严专专	2017-02-24

Kinghelm®

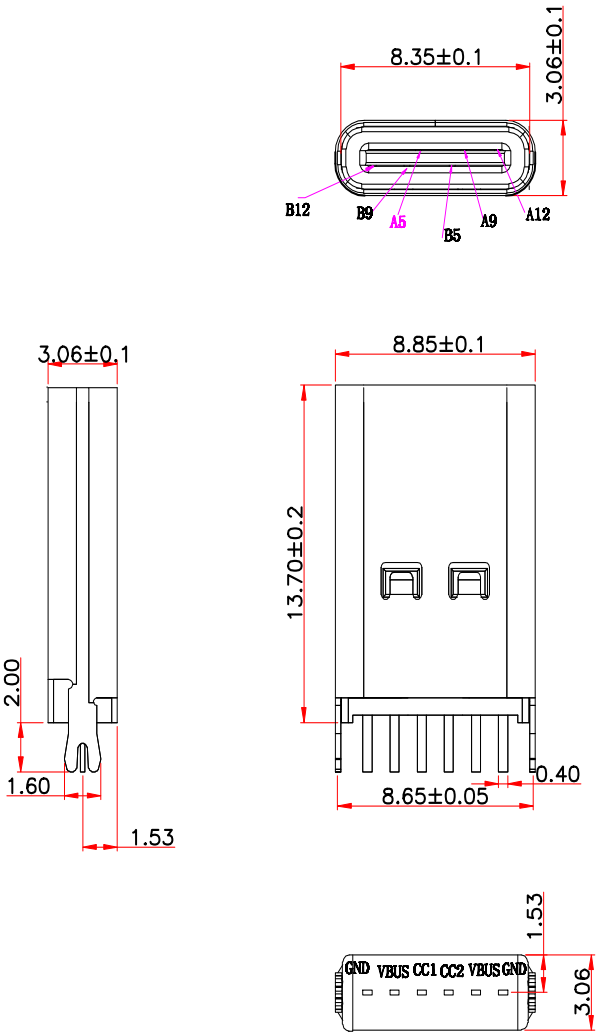

B12	GND
B9	VBUS
B5	CC2
A5	CC1
A9	VBUS
A12	GND
PIN	SIGNAL NAME

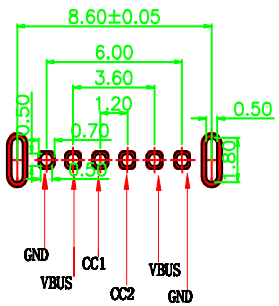

RECOMMENDED P.C.B. LAYOUT
TOLERANCE UNSPECIFIED ±0.05mm

注意：

1. 材料”

成型：LCP UL94 V-0

触点：铜合金。

最小接触面积镀金，0.5u “

焊料区的最小锡（无铅），

壳体：SUS304-H/CU，T=0.25±0.03mm

50u “镀镍。

2. 机械：

插入：5~20N。

拔取：试验后8~20N。

耐久性：5000次循环

3. 电气：

电流：VBUS为3A；

接地引脚为1.25A

其他0.25A。

电压：最大20 V

耐压：100V AC R.M.S。

接触电阻：最大40mΩ。

绝缘电阻：最小100MΩ。

4. 环境

温度范围-25° C~+85° C

Table:

成品料号	零件名称		零件料号	材料 / 电镀	
TX	molding半成品	端子	H65	SUS 304 H-I	NO PLATING
		塑胶材料	LCP	SUS 301 H-I	Sn 80~200u”.
	外壳		SUS201/SUS304	SUS 301 H-I	电镀铜料带后.

深圳市金航标电子有限公司	WWW.BDS666.COM
KH-TYPE-C-L13.7-6P	0755-83044319

.X: ±0.35	.X°: ±1.5°	INTENDED USE: CONNECTOR	TITLE: USB TYPE C 6PIN 直插13.6
.XX: ±0.25	.XX°: ±1.0°		
.XXX:±0.20	.XXX°:±0.5°	APPD.:	PART NO.:
MAT'L.: SEE NOTES		CHKD.:	DWG. NO.:
			SCALE: 1:1 / PAGE: 1/1
FINISH:		DR.:	UNIT: mm / REV.: A0